SOMMERAKTION 2023

gültig vom 21.06. bis 20.09.2023

Inhaltsverzeichnis: **Seite**

Alu Steckbock Kombi 2000	4
Alu-Vertikalrahmen	15
Filigrandeckengeländer	8
Grundanker	7
Justier-Randschalstütze	3
Kleinkran Stein-Rex ® 2.0	14
Kommissions-Gerüstbodenpalette	15
Kommissions-Stellrahmenpalette, für 15 Vertikalrahmen	15
Maurermat 1808, 2052 und 3035	12
Maurermat 1808S, 2052S und 3035S	13
Modul-Gitterpalette 610 mit Blechboden	11
Modulpalette 610 und 830	10
Palette für S 73 oder A 73	15
Palette für Gerüstböden	15
RapidTech 4606	16
Spindel-Schalzwinge mini, klein und groß	5-6
Vario Abschalschiene Maximo Plus	9
Vario Flex 18 Schalungshalter	2

BAUMANN
BAUTECHNIK
CONSTRUCTION
EQUIPMENT

ALTRAD

Sonderprospekt 06/2023 EURO

VARIO-FLEX 18 SCHALUNGSHALTER

Mit dem Vario-Flex 18 Schalungshalter können Deckenrandabschalungen rationell und sicher hergestellt werden. Durch die konisch verlaufende Halteschiene wird eine sichere Position des Schalungshalters gewährleistet. Durch die integrierten Langlöcher, ist die erforderliche Höhenposition exakt einstellbar. Der Abschalschlitten hat einen stufenlosen Verstellbereich von 3,2 bis 18 cm. Mit dem robusten Spezialgewinde lässt sich der Abschalschlitten exakt senkrecht an die Abschalung (Rahmenschalung, Bohlen oder Schalhaut) pressen. Durch Einstecken der Seitenschutzpfosten in die Seitenschutzhülse kann eine vorschriftsmäßige Absturzsicherung (nach DIN EN 13374 Klasse A) erstellt werden.

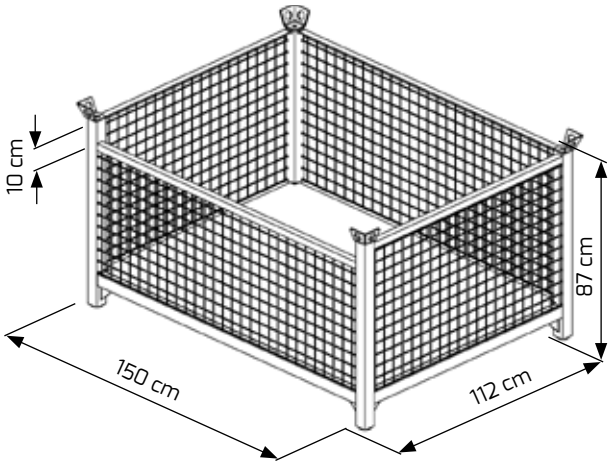

Vario Flex 18 **Art.-Nr. 27 16 00**
Dickschichtpassivierung,
Gewicht 10,40 kg

Paketpreis für 12 Stück
% Aktion 1.332,00 €

Paketpreis für 24 Stück
% Aktion 2.616,00 €

Paketpreis für 36 Stück
% Aktion 3.816,00 €

Paketpreis für 48 Stück
% Aktion 4.992,00 €

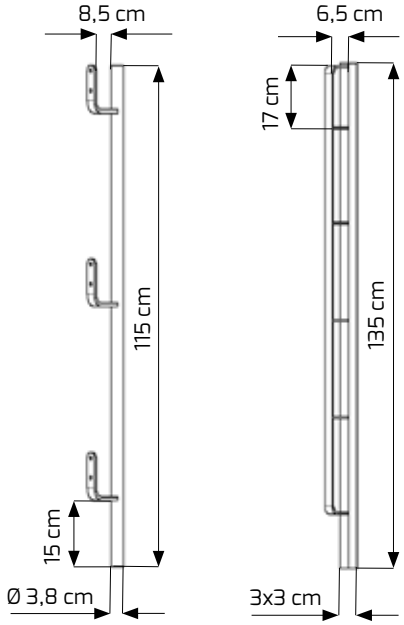

Seitenschutz Rundrohr **Art.-Nr. 78 12 15**
verzinkt, Gewicht 3,95 kg

Preis: 32,00 EUR

Seitenschutz Vierkantrohr **Art.-Nr. 28 09 06**
verzinkt, Gewicht 3,90 kg

Preis: 33,00 EUR

Modul-Gitterpalette XL 590 **Art.-Nr. 82 30 05**
verzinkt, Gewicht 92,50 kg
Tragfähigkeit 1.000 kg
Zur Lagerung von 32 Stück Vario Flex 18

Preis: 660,00 EUR

JUSTIER-RANDSCHALSTÜTZE

Mit der ALTRAD Baumann Justier-Randschalstütze erstellen Sie schnell, einfach und ohne aufwendige Montagearbeiten Abschalungen von Bodenplatten und Streifenfundamenten aller Art. Die zwei Dywidag Spindeln ermöglichen ein exaktes senkrechtes Ausrichten der Schalung. Das bewegliche Stützbein der Randschalstütze erlaubt eine Anpassung an Hanglagen, engen Baugruben und Unebenheiten. Durch zusätzliche Nagellöcher an der Fußplatte kann die Justier-Randschalstütze auch auf Schalungen befestigt werden. Die mit Kantholz und Nagellöcher versehene Anschlagschiene ermöglicht das Annageln der Schalung von innen sowie von außen. Auch die Befestigung von Holzschalungsträgern ist durch die seitlichen Nagellöcher möglich.

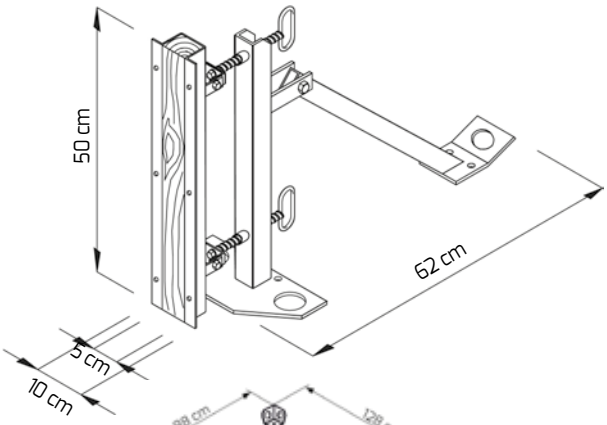

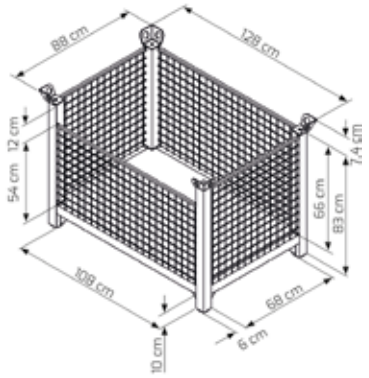

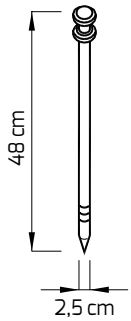

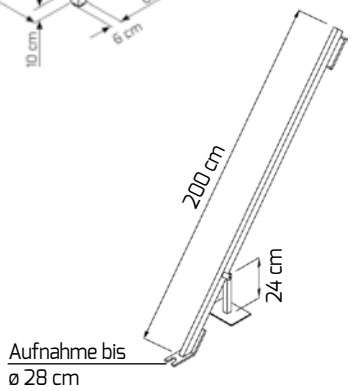

25 x Justier-Randschalstütze **Art.-Nr. 53 10 00**
Dickschichtpassivierung
Gewicht 7,10 kg

50 x Erdnagel **Art.-Nr. 10 00 00**
massiv, geschmiedet
Gewicht 2,30 kg

1 x Modul-Gitterpalette 610 mit Blechboden **Art.-Nr. 82 39 10**
verzinkt
Gewicht 60,00 kg
Tragfähigkeit 1.600 kg

Paketpreis
% Aktion 2.795,00 €

Erdnagelzieher **Art.-Nr. 10 15 50**
verzinkt
Gewicht 8,75 kg

Preis: 99,00 EUR

BAUMANN BAUTECHNIK CONSTRUCTION EQUIPMENT
ALTRAD

ALU STECKBOCK KOMBI 2000

Die als U-Profil ausgebildete obere und untere Quertraverse dient zum Einhängen der verschiedenen Gerüstbeläge. Auf die obere Quertraverse können auch zwei Alu-Brücken aufgelegt werden. Damit werden Überbrückungen bis 10 m möglich. Für Innenräume oder bei niedrigen Standhöhen kann die untere Quertraverse als zusätzliche Arbeitsebene genutzt werden. Max. Belastung 5 kN (500 kg). Die Füße sind im Raster von 4,5 cm höhenverstellbar. Für die Lagerung und den Transport werden die Füße eingeklappt und mit dem Sicherungsstecker gesichert. Durch Einstecken der Seitenschutzpfosten in die Seitenschutzhülse kann eine vorschriftsmäßige Absturzsicherung erstellt werden.

Alu-Steckbock Kombi 2000 **Art.-Nr. 49 20 16**
Universal mit U-Profil und Seitenschutzhülsen
Gewicht 12,20 kg

Paketpreis für 2 Stück
% **Aktion 562,00 €**

Paketpreis für 4 Stück
% **Aktion 1.108,00 €**

Paketpreis für 6 Stück
% **Aktion 1.638,00 €**

Paketpreis für 8 Stück
% **Aktion 2.128,00 €**

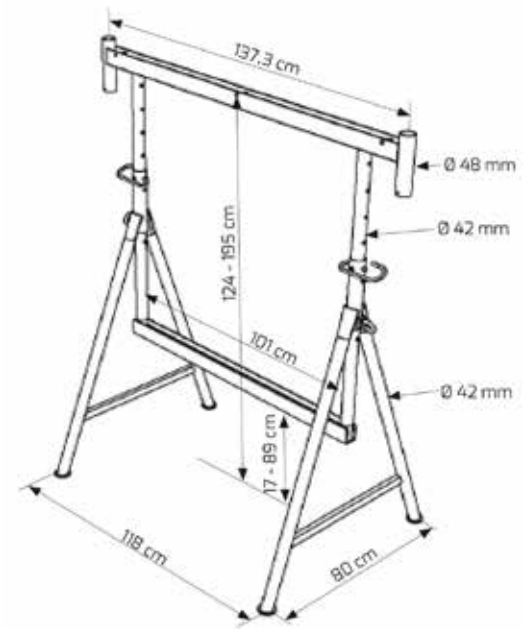

SPINDEL-SCHALZWINGE

- kein Ausleiern von Keilen
- exaktes einstellen durch Dywidag-Gewinde
- rüttelfest und kraftschlüssig
- stabiler Querholm aus Rechteckprofil
- robuste verzinkte Ausführung
- grobe Verschmutzungen der Dywidag-Spindel werden durch den Vorreiniger entfernt
- durch den ergonomischen Griff ist die Öffnungsweite schnell eingestellt

Spindel-Schalzwinge mini 32/26
verzinkt, Gewicht 2,70 kg

Art.-Nr. 25 77 00

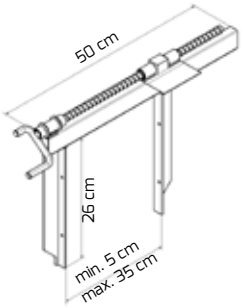

Paketpreis für 10 Stück
% **Aktion 520,00 €**

Paketpreis für 20 Stück
% **Aktion 1.000,00 €**

Paketpreis für 40 Stück
% **Aktion 1.920,00 €**

Spindel-Schalzwinge klein 62/35
verzinkt, Gewicht 9,20 kg

Art.-Nr. 25 76 00

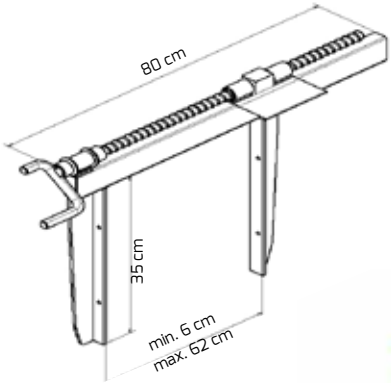

Paketpreis für 10 Stück
% **Aktion 830,00 €**

Paketpreis für 20 Stück
% **Aktion 1.580,00 €**

Paketpreis für 40 Stück
% **Aktion 3.000,00 €**

SPINDEL-SCHALZWINGE

- kein Ausleiern von Keilen
- exaktes einstellen durch Dywidag-Gewinde
- rüttelfest und kraftschlüssig
- stabiler Querholm aus Rechteckprofil
- robuste verzinkte Ausführung
- grobe Verschmutzungen der Dywidag-Spindel werden durch den Vorreiniger entfernt
- durch den ergonomischen Griff ist die Öffnungsweite schnell eingestellt

Spindel-Schalzwinge groß 92/50
verzinkt, Gewicht 9,20 kg

Art.-Nr. 25 71 00

Paketpreis für 10 Stück
% Aktion 1.130,00 €

Paketpreis für 20 Stück
% Aktion 2.140,00 €

Paketpreis für 40 Stück
% Aktion 4.080,00 €

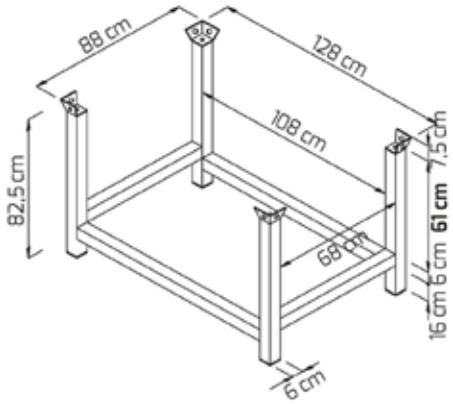

Modulpalette 610
verzinkt
Gewicht 30,00 kg
Tragfähigkeit 1.600 kg

Art.-Nr. 82 61 00

Preis: 199,00 EUR

Modulbügel für Modulpalette
verzinkt
Gewicht 3,60 kg

Art.-Nr. 82 29 20

Preis: 42,00 EUR

GRUNDANKER

Die kostengünstige Alternative zum Abschalen von Bodenplatten mit Holzpfählen ist der Grundanker. Die spezielle Form der Druckplatte ermöglicht ein leichtes Ausschalen des Grundankers.

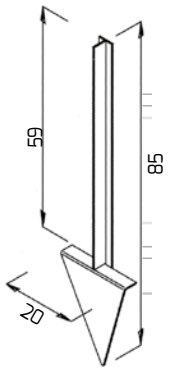

Grundanker lang
verzinkt, Gewicht 4,3 kg

Art.-Nr. 10 17 01

Paketpreis für 25 Stück
% Aktion 625,00 €

Paketpreis für 50 Stück
% Aktion 1.150,00 €

Paketpreis für 100 Stück
% Aktion 2.200,00 €

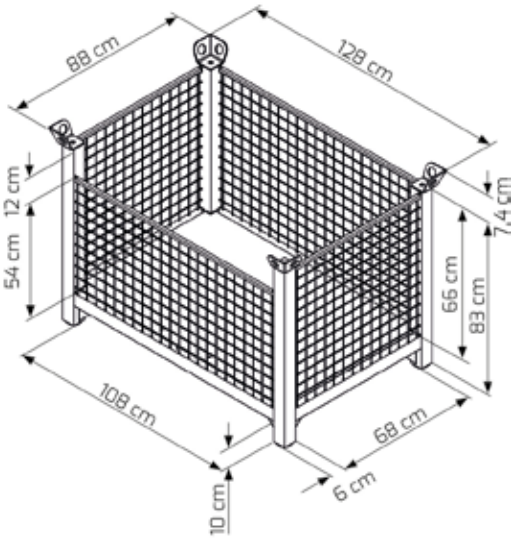

Modul-Gitterpalette 610 mit Blechboden
verzinkt
Gewicht 60,00 kg
Tragfähigkeit 1.600 kg

Art.-Nr. 82 39 10

Preis: 390,00 EUR

Gefördert durch die Arbeitsschutzprämien der BG-Bauwirtschaft

FILIGRANDECKENGELÄNDER

Mit einer Länge von 2,50 m ist das für Filigrandecken entwickelte Befestigungsgeländer hervorragend zur Absturzsicherung geeignet. Die kompakte Bauweise des Geländers ermöglicht einen schnellen und unkomplizierten Aufbau. Einfach aufstellen, mit dem beweglichen Standfuss an die Gitterträger der Decke anpassen und mit der Wirbelmutter festspannen. Dadurch entfallen jegliche Montagearbeiten und der damit verbundene Zeitaufwand. Durch die bewegliche Spannspindel lässt sich das Geländer sowohl längs als auch quer zum Deckenrand befestigen. Höhe der Gitterträger min. 22 mm bis max. 180 mm.

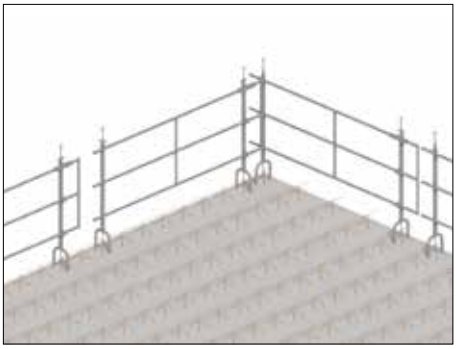

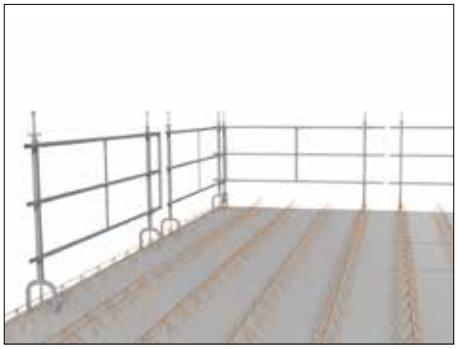

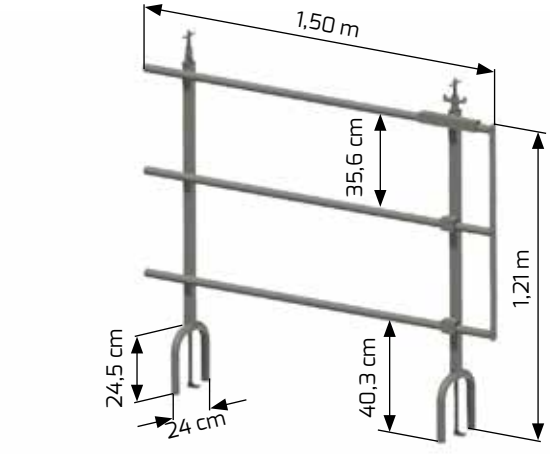

8 x Filigrandecken-Geländer 1,50 m **Art.-Nr. 70 61 00**

1 x Modulpalette 590 **Art.-Nr. 82 29 70**

Paketpreis

% Aktion 2.282,00 €

20 x Filigrandecken-Geländer 2,50 m **Art.-Nr. 70 62 00**

1 x Modulpalette 950 **Art.-Nr. 82 29 72**

Paketpreis

% Aktion 5.730,00 €

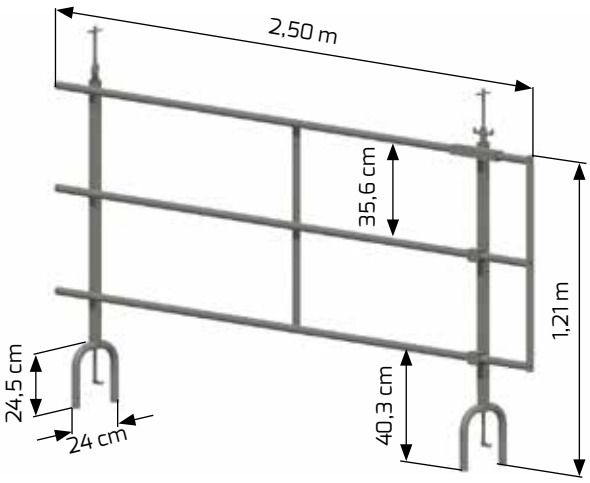

14 x Filigrandeckengeländer 2,50 m **Art.-Nr. 70 62 00**
4 x Filigrandeckengeländer 1,50 m **Art.-Nr. 70 61 00**

1 x Modulpalette 950 **Art.-Nr. 82 29 72**

Paketpreis

% Aktion 5.108,00 €

VARIO ABSCHALSCHIENE MAXIMO PLUS

Die Vario Abschalschiene Maximo Plus für senkrechte Deckenabschalungen mit Rundrohrhülse zum Anbringen eines Seitenschutzpfostens. Abschalen von Deckenstärken bis 40 cm Dywidag-Spindel mit Kontermutter zum millimetergenauen Einstellen auf die vorhandene Schalung. Durch einstecken des Seitenschutzpfostens Rund- oder Vierkantrohr erhalten Sie einen sicheren Schutz gegen Absturz.

Vario Abschalschiene Maximo Plus **Art.-Nr. 27 28 10**
verzinkt, Gewicht 7,00 kg

Paketpreis für 12 Stück
% Aktion 840,00 €

Paketpreis für 24 Stück
% Aktion 1.632,00 €

Paketpreis für 36 Stück
% Aktion 2.376,00 €

Paketpreis für 36 Stück
% Aktion 3.072,00 €

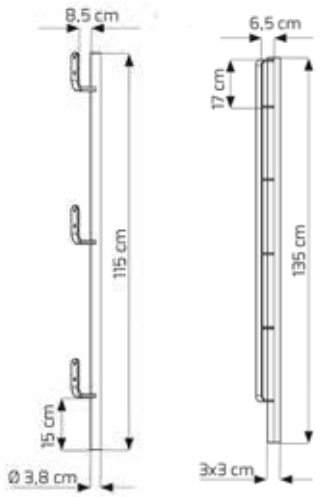

Seitenschutz Rundrohr **Art.-Nr. 78 12 15**
verzinkt, Gewicht 3,95 kg

Preis: 32,00 EUR

Seitenschutz Vierkantrohr **Art.-Nr. 28 09 06**
verzinkt, Gewicht 3,90 kg

Preis: 33,00 EUR

Modul-Gitterpalette XL 590 **Art.-Nr. 82 30 05**
verzinkt, Gewicht 92,50 kg
Tragfähgkeit 1.000 kg

Preis: 660,00 EUR

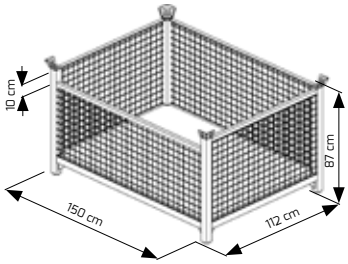

MODULPALETTE 610 UND 830

Nutzen Sie die Modulpalette mit ihrer hohen Tragkraft z.B. für das Lagern und Transportieren von Baustützen, Kanthölzern, Bohlen, Gerüstteilen, Bau- und Sicherungsgeräten. Die Abmessungen der Modulpalette 610 und 830 und ermöglichen das Auflegen von Euro-Holzpaletten. Die Tragfähigkeit der Modulpalette 610 beträgt 16 kN (1,6 t), der Modulpalette 830 beträgt 20 kN (2,0 t). Das Be- und Entladen der Modulpaletten 610 und 830 ist durch den abgesetzten Querholm mit einem Stapler möglich. Mit der Unterteilungshilfe für Modulpaletten kann das Lagergut sortiert in einer Modulpalette gelagert werden. Bei Gerüsten können alle langen Bauteile sortiert von den anderen Bauteilen getrennt gelagert und transportiert werden.

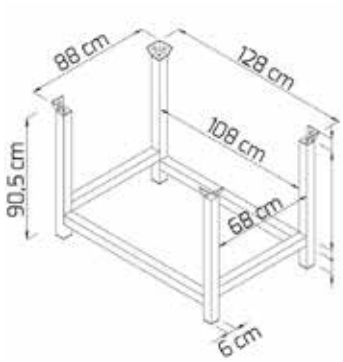

Modulpalette 610 **Art.-Nr. 82 61 00**
verzinkt
Gewicht 30,00 kg
Tragfähigkeit 1.600 kg

Paketpreis für 3 Stück
% Aktion 576,00 €

Paketpreis für 5 Stück
% Aktion 925,00 €

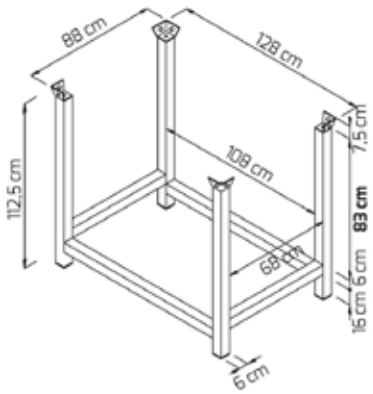

Modulpalette 830 **Art.-Nr. 82 28 10**
verzinkt
Gewicht 47,00 kg
Tragfähigkeit 2.000 kg

Paketpreis für 3 Stück
% Aktion 849,00 €

Paketpreis für 5 Stück
% Aktion 1.375,00 €

MODUL-GITTERPALETTE 610 MIT BLECHBODEN

Die äußerst robuste Konstruktion der ALTRAD Baumann Modul-Gitterpalette BL aus Vierkantrohr 60 x 60 mm ermöglicht zahlreiche Einsatzmöglichkeiten beim Sortieren, Lagern und Transportieren von Kleinteilen. Durch zwei zusätzlich angeschweißte Querrohre am Blechboden ist die Modul-Gitterpalette BL auch von der Stirnseite mit Gabelstapler oder Hubwagen befahrbar.

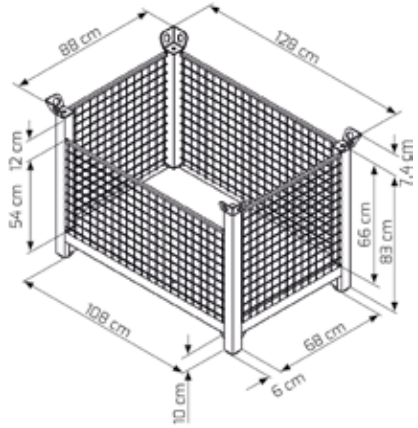

Modul-Gitterpalette 610 mit Blechboden **Art.-Nr. 82 39 10**
verzinkt,
Gewicht 60 kg
Tragfähgkeit: 1.600 kg
Auflast: 4.800 kg

Paketpreis für 3 Stück
% Aktion 1.140,00 €

Paketpreis für 5 Stück
% Aktion 1.850,00 €

MAURERMAT 1808, 2052 UND 3053

Hubarbeitsbühnen sind Scherenbühnen und generell feuerverzinkt. Sie zeichnen sich durch ihre Stabilität und ihren vielseitigen Einsatzbereich aus. Die Hubarbeitsbühnen 1805, 2032 und 3053 lassen sich mit einem praxisgerechten Radsatz ausrüsten, sodass die Bühne – auch mit Untergestell – in jeder Arbeitshöhe verfahrbar ist. Alle Hubarbeitsbühnen sind nach EG Maschinenrichtlinien geprüft und zertifiziert. Mit dem Hubarbeitsbühnen Programm von ALTRAD Baumann erhöhen Sie die Effizienz und Qualität Ihrer Arbeit. Durch die hohe Tragfähigkeit können Steinpakete auf der Hubarbeitsbühne abgestellt werden. Die Hubarbeitsbühnen zeichnen sich durch geringes Eigengewicht und hohe Tragfähigkeit aus. Lange Lebensdauer ist durch die komplett verzinkte Ausführung garantiert. Durch den Radsatz sind die Hubarbeitsbühnen fahrbar.

Maurermat 1808	**Art.-Nr. 185-00-000**
Länge der Arbeitsbühne:	2,06 – 3,46 m verstellbar
Breite:	1,12 m
Auszugslänge je Seite:	0,70 m
Hubhöhe:	0,54 m – 1,77 m
Tragfähigkeit:	1.500 kg
Gewicht:	455 kg
Korrosionsschutz:	feuerverzinkt
Anschlusswert:	230 V / 16 A / 50 Hz
Bühnenboden:	Aluminiumriffelblech

ohne Geländer
% Aktion 5.800,00 €

mit Geländer
% Aktion 6.858,00 €

Maurermat 2052	**Art.-Nr. 252-00-000**
Länge der Arbeitsbühne:	3,0 – 5,0 m verstellbar
Breite:	1,56 m
Hubhöhe inkl. Radsatz:	0,52 m – 2,46 m
Tragfähigkeit:	2.000 kg
Gewicht:	880 kg
Anschlusswert:	400 V / 16 A*
Korrosionsschutz:	feuerverzinkt
Bühnenboden:	Aluminiumriffelblech

ohne Geländer
% Aktion 8.585,00 €

mit Geländer
% Aktion 9.818,50 €

Maurermat 3053	**Art.-Nr. 353-00-000**
Länge der Arbeitsbühne:	3,50 – 5,50 m verstellbar
Breite:	1,56 m
Tragfähigkeit:	3.000 kg
Hubhöhe inkl. Radsatz:	0,52 – 3,00 m
Gewicht:	1.070 kg
Gewicht:	Geländer 167 kg
Anschlusswert:	400 V / 16 A*
Korrosionsschutz:	feuerverzinkt
Bühnenboden:	Aluminiumriffelblech

ohne Geländer
% Aktion 10.900,00 €

mit Geländer
% Aktion 12.133,50 €

Wir weisen ausdrücklich darauf hin, dass (gemäß EN1570) Hubtische, die von Bedienpersonen betreten werden, ab einer Absturzkante von 0,50 m, mit einem Geländer ausgestattet sein müssen. Bei allen Maurermaten ist der Betrieb mit Funkfernsteuerung möglich. *inkl. mechanischem Phasenwender

MAURERMAT 1808S, 2052S UND 3053S

Die Hubarbeitsbühnen 1805 S und 2052 S zeichnen sich durch ihre einfache Handhabung aus, da sie sich mit einem handelsüblichen Akkuschrauber ganz einfach hoch- und runterfahren lassen. Zum Betrieb sind weder Kabel noch ein Stromanschluss notwendig, dadurch wird der Einsatz auf der Baustelle wesentlich vereinfacht.

Maurermat 1808 S	**Art.-Nr. 188-00-000 S**
Länge der Arbeitsbühne:	2,06 – 3,46 m verstellbar
Breite:	1,12 m
Auszugslänge je Seite:	0,70 m
Hubhöhe:	0,54 m – 1,77 m
Tragfähigkeit:	1.500 kg
Gewicht:	460 kg
Korrosionsschutz:	feuerverzinkt
Anschlusswert:	Betrieb mit bauseitigen Akkuschrauber
Bühnenboden:	Aluminiumriffelblech

Patentiert Nr. 10 2017 106 151.7

ohne Geländer
% Aktion 5.285,00 €

mit Geländer
% Aktion 6.343,00 €

Maurermat 2052 S	**Art.-Nr. 252-00-000 S**
(ohne Abbildung)	
Länge der Arbeitsbühne:	3,0 – 5,0 m verstellbar
Breite:	1,56 m
Hubhöhe inkl. Radsatz:	0,52 m – 2,46 m
Tragfähigkeit:	2.000 kg
Gewicht:	860 kg
Korrosionsschutz:	feuerverzinkt
Anschlusswert:	Betrieb mit bauseitigen Akkuschrauber
Bühnenboden:	Aluminiumriffelblech

Patentiert Nr. 10 2017 106 151.7

ohne Geländer
% Aktion 7.880,00 €

mit Geländer
% Aktion 9.133,50 €

Maurermat 3053 S	**Art.-Nr. 353-00-000 S**
(ohne Abbildung)	
Länge der Arbeitsbühne:	3,5 – 5,5 m verstellbar
Breite:	1,56 m
Hubhöhe inkl. Radsatz:	0,52 – 3,00 m
Tragfähigkeit:	2.000 kg
Gewicht:	1.050 kg
Korrosionsschutz:	feuerverzinkt
Anschlusswert:	Betrieb mit bauseitigen Akkuschrauber
Bühnenboden:	Aluminiumriffelblec

Gebrauchsmustergeschützt Nr. 20 2016 101 857

ohne Geländer
% Aktion 10.380,00 €

mit Geländer
% Aktion 11.613,50 €

KLEINKRAN STEIN-REX ® 2.0

Enge Platzverhältnisse auf Baustellen sind meist eine Herausforderung für Mensch und Maschine. Insbesondere, wenn Lasten wie zum Beispiel Mauersteine gehoben und von einer Stelle zur anderen transportiert werden müssen, erreichen große Kräne schnell ihre Grenzen. Hier kommt der STEIN-REX® 2.0 ins Spiel. Der Kleinkran mit teleskopierbarer Säule und Mehrfach-Gelenkausleger ist dank seiner intelligenten Bauweise ideal für den Einsatz auf engstem Raum geeignet.

1 x Steinrex 2.0 **Art.-Nr. SR 40.1234 K**
inkl. Knickausleger und Ballast
Gewicht 2.440,00 kg
Netzanschluss: 400 V / 16 A

1 x Steinzange **Art.-Nr. SR 40.0003**
400 kg Traglast
Gewicht 25,00 kg

1 x Steinaufnahme KS **Art.-Nr. SR 40.0005**
1 Paar
Gewicht 2,00 kg

1 x Kabelsteuerung **Art.-Nr. SR 40.1307**
(ohne Abbildung)
als Notsteuerung
Gewicht 1,80 kg

Paketpreis
% Aktion 26.340,00 €

STELLRAHMEN
ALU-VERTIKALRAHMEN

Die als U-Profil ausgebildete obere Quertraverse dient zum Einhängen der verschiedenen Gerüstbeläge. Die Verriegelung der Rückengeländer bzw. Doppelgeländer erfolgt mittels Keilverschlüssen.

Alu-Vertikalrahmen A73 plus **Art.Nr. AB203012**
Standardrahmen 2,00 m
Maße in m: 0,73 B x 2,00 H
Gewicht: 9,4 kg

Paketpreis für 24 Stück
% Aktion 2.066,40 €
GT RW65

Paketpreis für 48 Stück
% Aktion 4.104,00 €
GT RW65

GERÜSTPALETTEN

Kommissions-Stellrahmenpalette, für 15 Vertikalrahmen **Art.Nr. 824400**
verzinkt 0,73 m, Tragfähigkeit 10 kN (1 t)
Maße in m: 1,54 L x 1,07 B x 1,00 H
Gewicht: 100,0 kg

Paketpreis für 2 Stück
% Aktion 804,00 €
GT RW65

Kommissions-Gerüstbodenpalette **Art.Nr. 824300**
für 15 Alu-Rahmentafeln oder 30 Stahlböden
verzinkt, Tragfähigkeit 10 kN (1 t)
Maße in m: 1,54 L x 1,07 B x 1,41 H
Gewicht: 65,0 kg

Paketpreis für 2 Stück
% Aktion 618,00 €
GT RW65

Palette für S 73 oder A 73 **Art.Nr. 582430100**
für 23 Vertikalrahmen
verzinkt, max. Tragfähigkeit 7,5 kN (750 kg)
Maße in m: 1,58 L x 0,88 B x 1,41 H
Gewicht: 56,0 kg

Paketpreis für 2 Stück
% Aktion 464,00 €
GT RW65

Palette für Gerüstböden **Art.Nr. 582430200**
für 15 Alu-Rahmentafeln oder 30 Stahlböden
verzinkt, Tragfähigkeit 7 kN (0,7 t)
Maße in m: 1,58 L x 0,73 B x 1,41 H
Gewicht: 52,0 kg

Paketpreis für 2 Stück
% Aktion 464,00 €
GT RW65

RAPIDTECH 4606

Das Aluminium Fahrgerüst RapidTech 4606 ist das wendige Fahrgerüst mit Klappmechanismus und einer Arbeitsfläche von 0,75 m x 1,80 m. Bei geringen Aufbauhöhen ist das schnelle und problemlose Umsetzen der Klappeinheit von einem Einsatzort zum anderen sicher möglich. Da Längsriegel und Diagonalen weitgehend in der Klappeinheit integriert sind, entfällt ein Großteil des Transport- und Montageaufwandes. Wenige Einzelteile und kurze Rüstzeiten sind weitere Eigenschaften, die das Arbeiten mit diesem Fahrgerüst unterstützen.

Alu-Fahrgerüst RapidTech 4602 **Art.-Nr. AB 460601**

Arbeitsfläche:	0,75 x 1,80 m
Fahrbalkenlänge:	1,80 m
Arbeitshöhe:	2,80 m
Gerüsthöhe:	1,80 m
Standhöhe:	0,80 m
Zul. Belastung:	2 kN/m^2

Lastklasse 3 gemäß EN 1004

Paketpreis

% Aktion 599,50 €

GT RW65

Schnelle und kurzfristige Anlieferungen, auch direkt an die Baustelle, sind selbstverständlich.

Als Ihr Partner rund um den Bau, sorgen wir dafür, dass Sie wirklich das bekommen, was Sie verlangen und benötigen.

Gute Beratung und Service sind für uns selbstverständlich. Machen Sie doch einfach Gebrauch davon, nutzen Sie unser Know-how.

Die Baustellenaufnahmen zeigen nicht notwendigerweise die vollständige Baustelle oder Sicherheitssitutation. Aus sicherheitstechnischer Sicht sind diese Darstellungen nicht als Beispiel gedacht. Änderungen in Technik, Ausstattung und Preis vorbehalten. Nachdruck oder Fotokopien sind auch auszugsweise untersagt. © ALTRAD Baumann

BAUMANN BAUTECHNIK CONSTRUCTION EQUIPMENT ALTRAD

ALTRAD BAUMANN GMBH
Ritter-Heinrich-Strasse 6 – 12 – 88471 Laupheim, Germany
Tel.: +49 7392 7098-0 – Fax: +49 7392 7098-555

www.altradbaumann.de - E-Mail: info@altradbaumann.de
www.altradbaumann.at - E-Mail: info@altradbaumann.at
www.altradbaumann.ch - E-Mail: info@altradbaumann.ch